HYUNDAI | FIDOCAR®

XCIENT

Camiones & Buses

ESPECIFICACIONES:

XCIENT

INFORMACIÓN:	
Modelo:	Xcient GT
Tipo:	6x2 Tractor
Tipo de cabina:	Cabina Dormitorio alta/baja
Distancia entre 1er y 2° eje:	3.300 mm
Distancia entre 2° y 3er eje:	1.350 mm
MOTOR:	
Modelo:	Hyundai D6CF44
Tipo:	4 ciclos, inyección directa
Cilindrada:	12.742 cc
N° de cilindros:	6
Alimentación aire:	Turbocompresor - intercooler
Potencia:	440 HP @ 1800 RPM
Torque:	204 Kg.m@ 1200 RPM
Norma de emisión:	Euro V
Postratamiento gases de escape:	SCR
TRANSMISIÓN:	
Marca:	ZF
Modelo:	12AS2540TO / 16S2230TO
Tipo:	Automatizada / Manual
Cantidad de marchas:	12 avance y 2 retroceso / 16 avance y 2 retroceso
EMBRAGUE:	
Tipo:	Disco simple de diafragma
Material:	Libre de asbestos.
Diámetro:	430 mm x 242 mm.
FRENOS:	
Accionamiento:	Aire de doble circuito.
Tipo:	De disco en los tres ejes.
EJE DELANTERO:	
Marca:	DYMOS
Tipo:	Viga elliot invertida
Capacidad:	8.000 Kg.

DIMENSIONES:

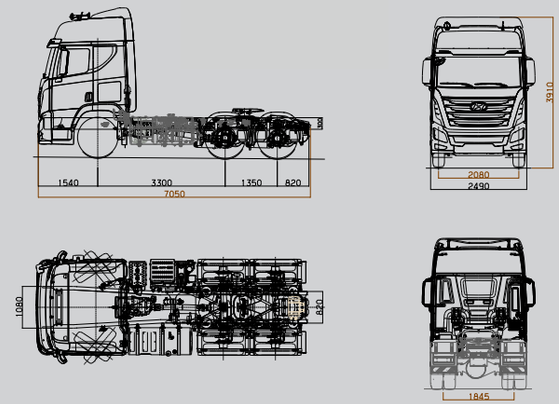

SUSPENSION:	
Delantera:	Hojas parabólicas.
Barra estabilizadora:	40 mm
Trasera:	Neumática de 4 vejigas por eje.
Barra estabilizadora:	55 mm
Amortiguadores:	Amortiguadores en eje delantero y traseros.
RUEDAS:	
Llantas:	22.5 x 8.25
Material:	aluminio
Neumáticos:	295/80R22.5
TANQUE DE COMBUSTIBLE:	
Tipo:	aluminio
Capacidad:	400 lts.
SISTEMA ELECTRICO: 24 Volts	
Baterias:	2 x 165 Ah
Alternador:	24 V/90 Amp.
Motor de arranque:	24 V/ 6.0 KW

Florida 1234. Tel.: 2903 1234 / Av. Brasil 3149 esq. Rambla. Tel.: 2707 4876 / Ruta Interbalnearia Km. 22.500 - Tel.: 2683 6251